Ihr Fachhandel für
Modellbahnen und Zubehör

Modellbahnshop elriwa
Radeberger Str. 32
01454 Wachau OT
Feldschlößchen
Deutschland

Kontakt:
Telefon: 03528-4779070
E-Mail: info@elriwa.de

Übersicht

Maquett

Maquett 416-59/3 - Profil, L-Form, Länge 33cm, 6,0 x 6,0mm

Produktnummer: A236542

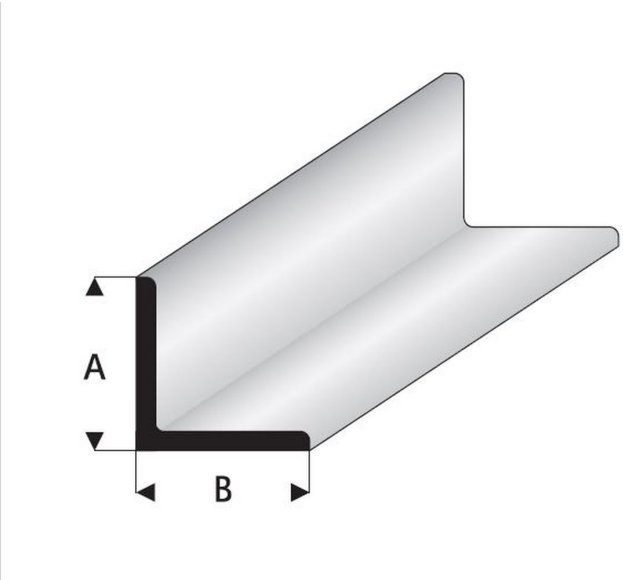

Preis

1,50 €*

Preise inkl. MwSt. zzgl. Versandkosten

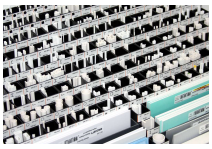

Erstellt am 17.09.2026.
Dieses Dokument stellt kein Angebot dar. Es gelten die aktuellen Preise im Online-Shop.
* Alle Preise inkl. gesetzl. Mehrwertsteuer zzgl. Versandkosten, wenn nicht anders angegeben.

Ihr Fachhandel für
Modellbahnen und Zubehör

Modellbahnshop elriwa
Radeberger Str. 32
01454 Wachau OT
Feldschlößchen
Deutschland

Kontakt:
Telefon: 03528-4779070
E-Mail: info@elriwa.de

Beschreibung

Profile und Platten für anspruchsvolle Modellbauer und Architekten. Für alle Maßstäbe geeignet. Maquett 416-59/3 - Profil, L-Form, Länge 33cm, 6,0 x 6,0mm

Produktinformationen

Größe:	alle