elriwa®
Ihr Fachhandel für
Modellbahnen und Zubehör

Modellbahnshop elriwa
Radeberger Str. 32
01454 Wachau OT
Feldschlößchen
Deutschland

Kontakt:
Telefon: 03528-4779070
E-Mail: info@elriwa.de

Übersicht

Weinert

Weinert 9059 - Achslager Pwgs mit Lagerbrücke und Bremsen, 2 Stück

Produktnummer: A142990

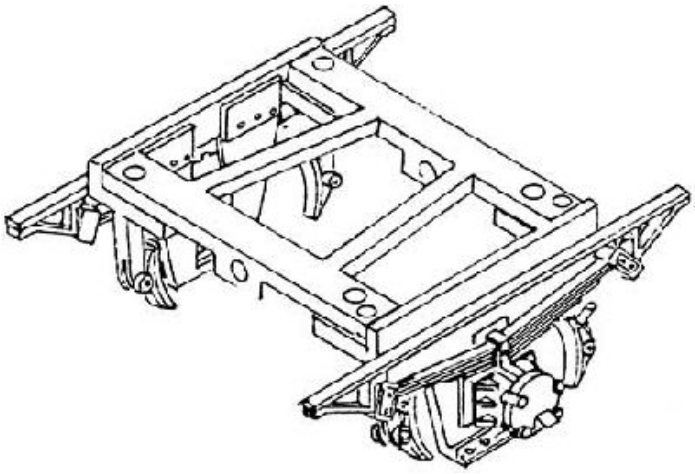

Preis

31,30 €*

Preise inkl. MwSt. zzgl. Versandkosten

Erstellt am 25.10.2026.
Dieses Dokument stellt kein Angebot dar. Es gelten die aktuellen Preise im Online-Shop.
* Alle Preise inkl. gesetzl. Mehrwertsteuer zzgl. Versandkosten, wenn nicht anders angegeben.

Ihr Fachhandel für
Modellbahnen und Zubehör

Modellbahnshop elriwa
Radeberger Str. 32
01454 Wachau OT
Feldschlößchen
Deutschland

Kontakt:
Telefon: 03528-4779070
E-Mail: info@elriwa.de

Beschreibung

Achslager Pwgs mit Lagerbrücke und Bremsen, 24,5mm Spitzenweite, 2 Stück

Produktinformationen

Größe:	H0

Erstellt am 25.10.2026.
Dieses Dokument stellt kein Angebot dar. Es gelten die aktuellen Preise im Online-Shop.
* Alle Preise inkl. gesetzl. Mehrwertsteuer zzgl. Versandkosten, wenn nicht anders angegeben.