Ihr Fachhandel für
Modellbahnen und Zubehör

Modellbahnshop elriwa
Radeberger Str. 32
01454 Wachau OT
Feldschlößchen
Deutschland

Kontakt:
Telefon: 03528-4779070
E-Mail: info@elriwa.de

Übersicht

Busch

Busch 1999 - Super-Dachrinnen-Set

Produktnummer: A313698

Erstellt am 03.05.2024.
Dieses Dokument stellt kein Angebot dar. Es gelten die aktuellen Preise im Online-Shop.
* Alle Preise inkl. gesetzl. Mehrwertsteuer zzgl. Versandkosten, wenn nicht anders angegeben.

Modellbahnshop elriwa
Radeberger Str. 32
01454 Wachau OT
Feldschlößchen
Deutschland

Kontakt:
Telefon: 03528-4779070
E-Mail: info@elriwa.de

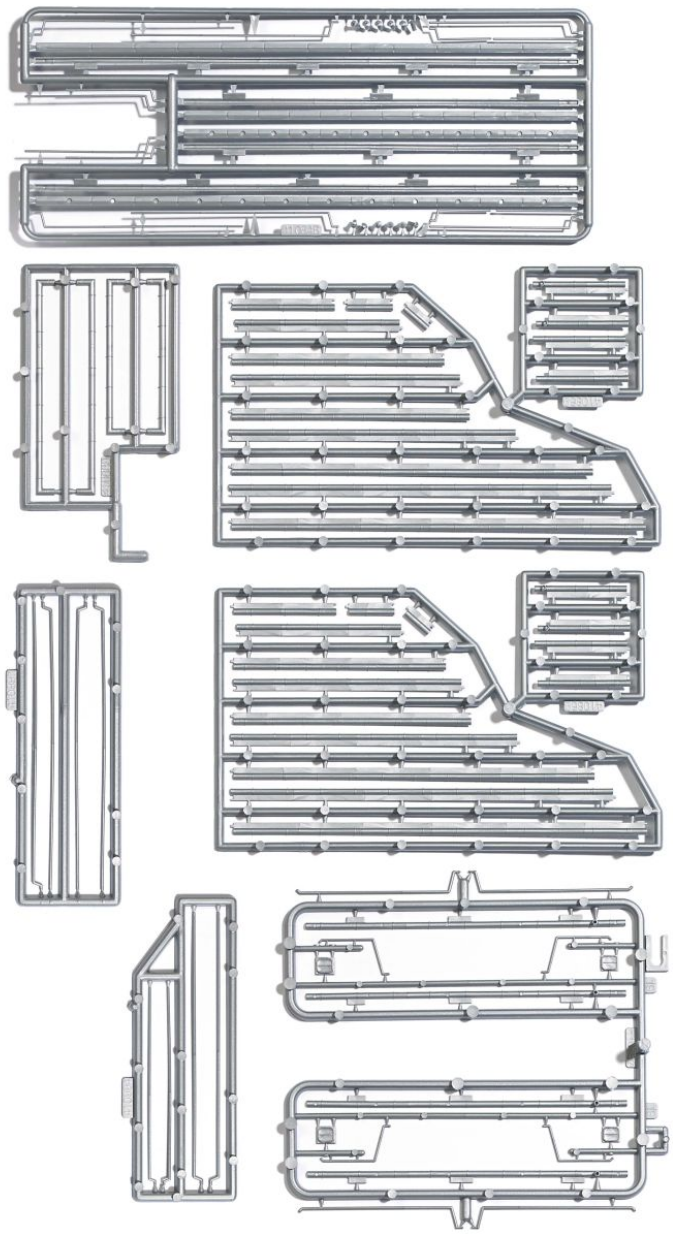

Preis

17,99 €*

Preise inkl. MwSt. zzgl. Versandkosten

Erstellt am 03.05.2024.
Dieses Dokument stellt kein Angebot dar. Es gelten die aktuellen Preise im Online-Shop.
* Alle Preise inkl. gesetzl. Mehrwertsteuer zzgl. Versandkosten, wenn nicht anders angegeben.

Ihr Fachhandel für
Modellbahnen und Zubehör

Modellbahnshop elriwa
Radeberger Str. 32
01454 Wachau OT
Feldschlößchen
Deutschland

Kontakt:
Telefon: 03528-4779070
E-Mail: info@elriwa.de

Beschreibung

Auf vielfachen Wunsch zahlreicher Modellbahner und Dioramenbauer ist nun dieses praktische Ergänzungs-Set zur Veredelung von Gebäuden unterschiedlicher Epochen erhältlich. Reichhaltig ausgestattet mit filigranen Dachrinnen, Dachfirstabdeckungen und Fallrohren in unterschiedlichen Längen (insgesamt über 5.200 mm Länge!). Inklusive 4 Dachausstiegsfenstern und 12 Lüftungspilzen für den Dachfirst.

Produktinformationen

Größe:	H0