Modellbahnshop elriwa
Radeberger Str. 32
01454 Wachau OT
Feldschlößchen
Deutschland

Kontakt:
Telefon: 03528-4779070
E-Mail: info@elriwa.de

Übersicht

Roco

Roco 40189 - Radsatz DC 7,5mm, 2 Stück

Produktnummer: A118548

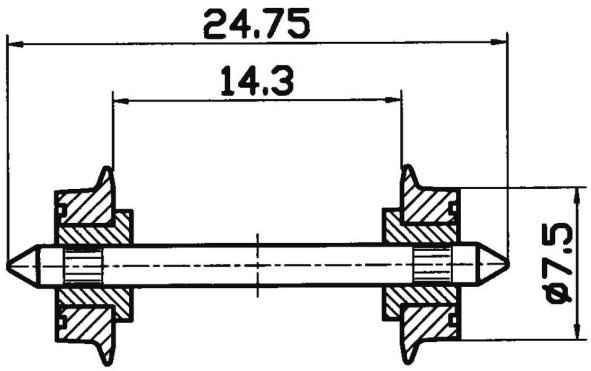

Preis

UVP 7,90 € *** (6.33% gespart)
7,40 €*

Preise inkl. MwSt. zzgl. Versandkosten

Erstellt am 12.10.2025.
Dieses Dokument stellt kein Angebot dar. Es gelten die aktuellen Preise im Online-Shop.
* Alle Preise inkl. gesetzl. Mehrwertsteuer zzgl. Versandkosten, wenn nicht anders angegeben.

Ihr Fachhandel für
Modellbahnen und Zubehör

Modellbahnshop elriwa
Radeberger Str. 32
01454 Wachau OT
Feldschlößchen
Deutschland

Kontakt:
Telefon: 03528-4779070
E-Mail: info@elriwa.de

Beschreibung

Für Gleichstrom, beidseitig isoliert. Durchmesser 7,5 mm

Produktinformationen

Größe:	H0